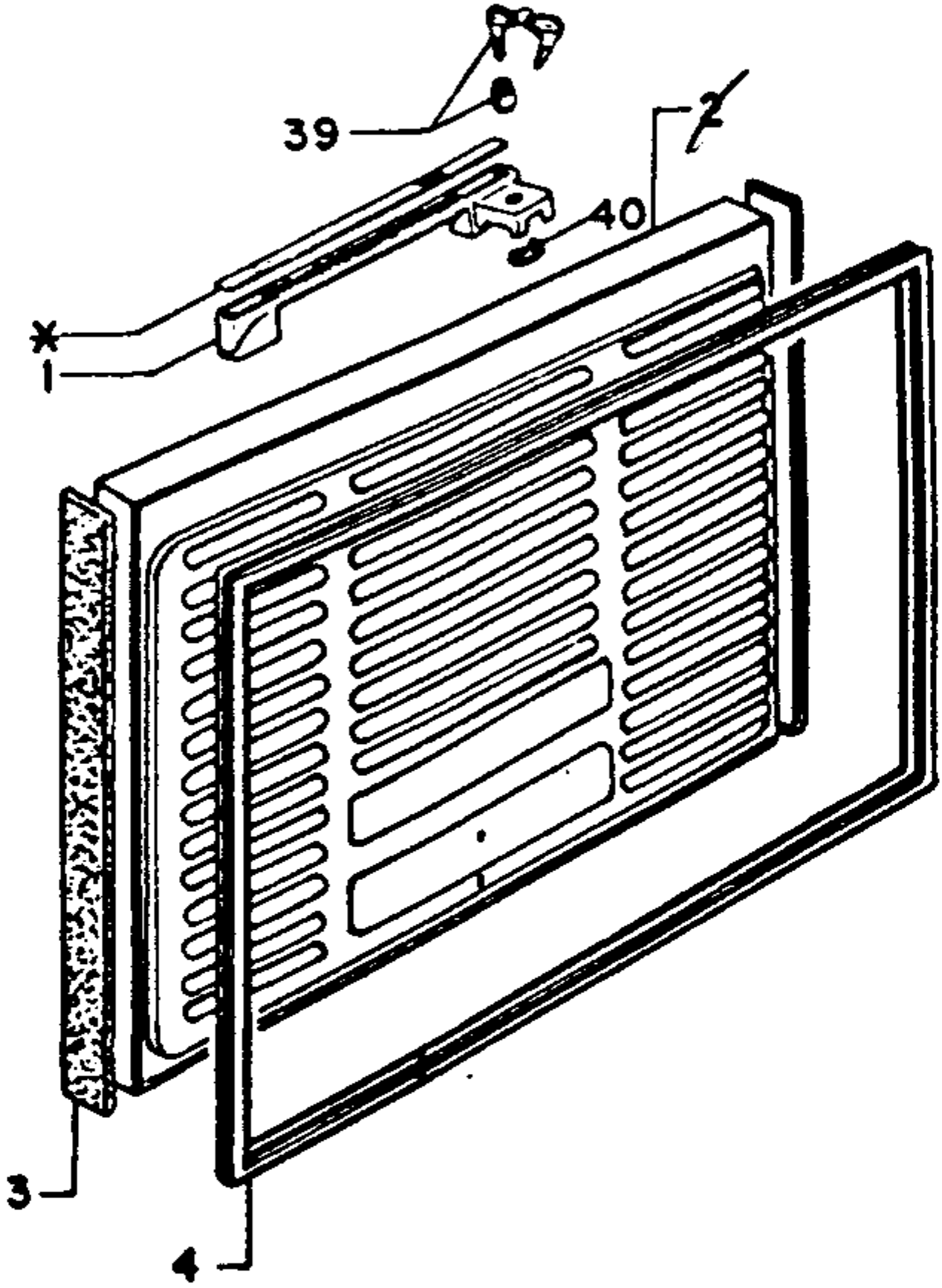
39
8
7
40
*
1
3
4

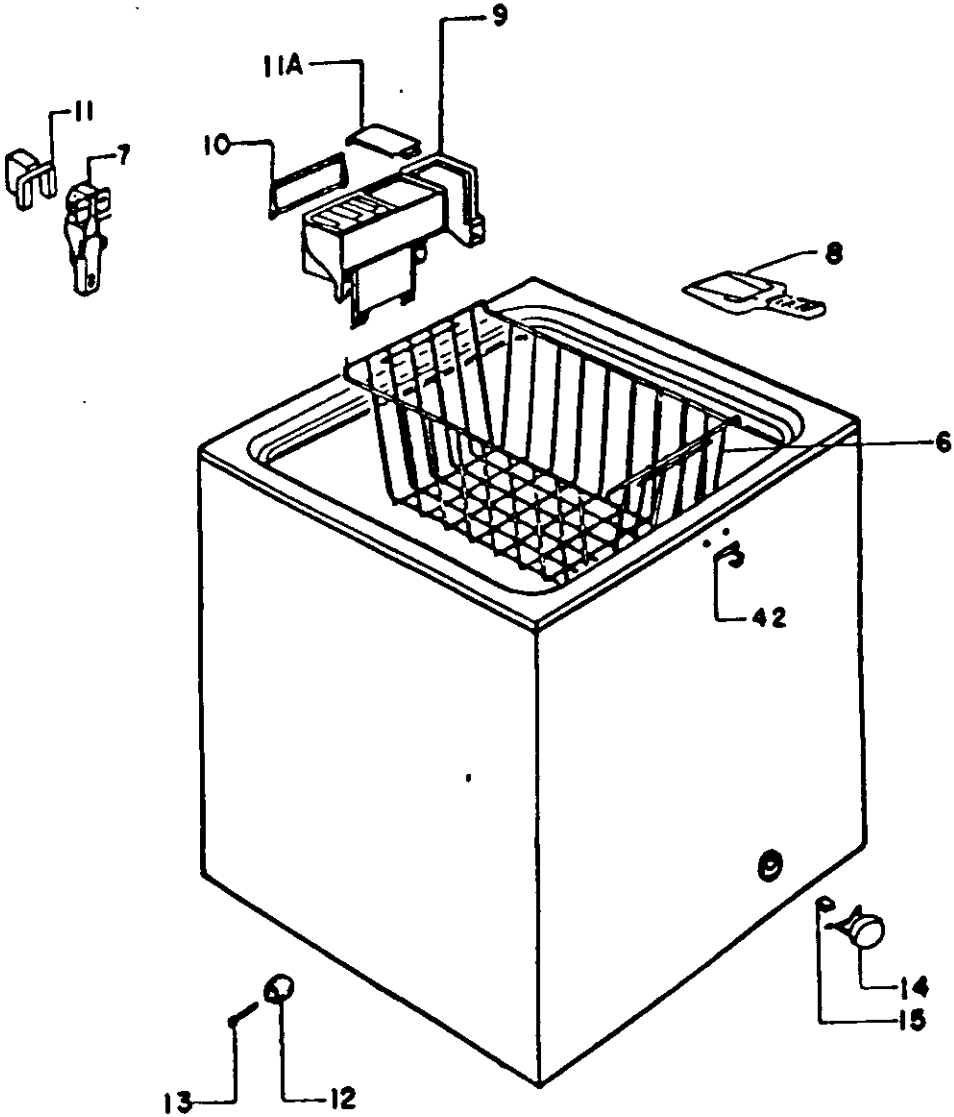
9
11A
11
10
7
8
6
42
14
15
13
12

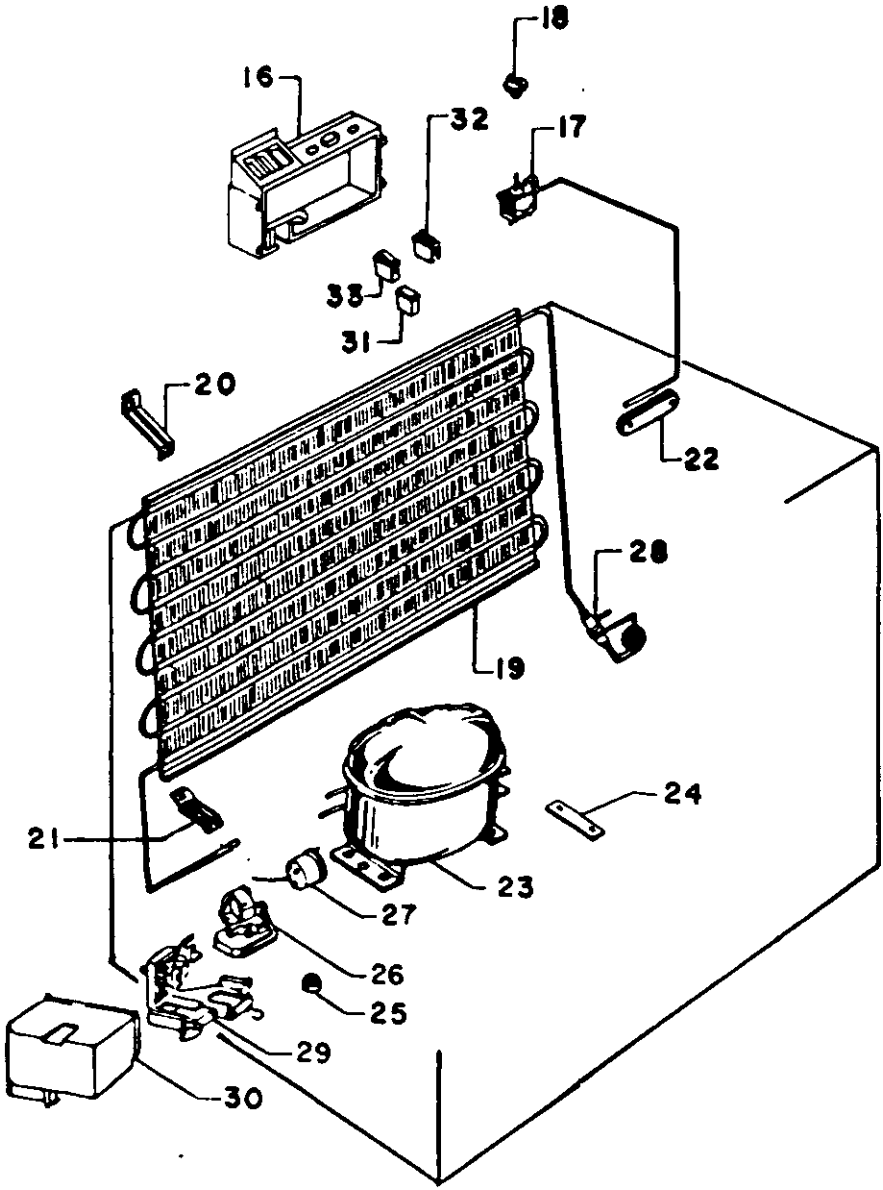
18
16
32
17
38
31
20
22
28
19
24
21
23
27
26
25
29
30