ΕΜΑ
Κατάλογος αντ/κών

Φούρνοι - Εστίες
2239

PNC	ELC	Εμπορικό σήμα	Μοντέλο	Χώρα
949720278	00	Zanussi	HM496E	AT - BE - DE - GR - NL
949720279	00	Zanussi	HM496NE	AT - BE - DE - GR - NL
949720280	00	Zanussi	HM496WE	AT - BE - DE - FI - GR - NL

Κουζίνες εντοιχιζόμενες, πολυλειτουργικές

Distriparts Deutschland GmbH
Muggenhofer Straße 135
D-90429 Nürnberg
Germany
Fax +49 (0)911 323 1022

Αρ. έκδοσης
599499341
1970/01/01
ZO

© Electrolux

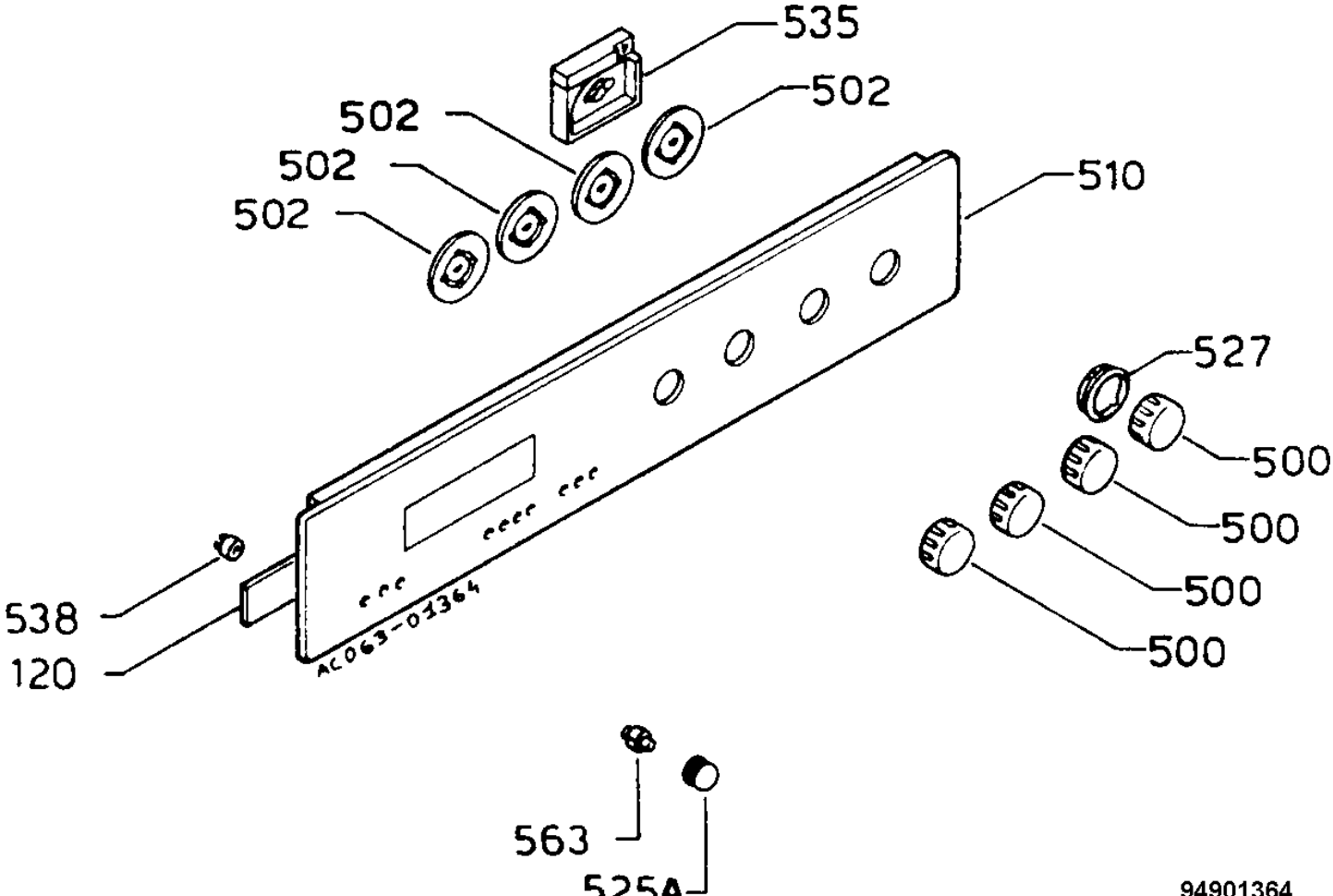
535
502
502
502
502
510
527
500
500
500
500
538
120
AC063-04364
563
525A
94901364

Αρ. διασκόρπισης N94901364
NH1003138

Πίνακας	PNC	ELC	Ημερ. Παραγ.	Μοντέλο
A	949720278	00		HM496E
B	949720279	00		HM496NE
C	949720280	00		HM496WE

Θέση	Αρ. Αντ/κού	Πίνακας	Περιγραφή
120	3556031015	A B C	Φίλτρο,Οθόνη ενδείξεων
500	3550032019	A - -	Σετ κουμπιού,Καφέ
500	3550032035	- B -	Σετ κουμπιού,Μαύρο
500	3550032027	- - C	Κουμπί,Πλήρες,Λευκό
502	3552009049	A B C	Οδηγός κουμπιού,Πλάκα,Κίτρινο
510	3578100046	A - -	
510	3578100053	- B -	Μονάδα πρόσοψης,Κρύσταλλο,Μαύρο
510	3578100038	- - C	
525A	3565025024	A - -	Πλήκτρο,Προγραμματιστής,Καφέ
525A	3565025032	- B -	Πλήκτρο,Προγραμματιστής,Μαύρο
525A	3565025016	- - C	Πλήκτρο,Προγραμματιστής,Λευκό
527	3556008021	A - -	Περικόχλιο,Πρόσοψη,Καφέ
527	3556008039	- B -	Δακτύλιος προστασίας,Κουμπί,Μαύρο
527	3556008013	- - C	Δακτύλιος προστασίας,Κουμπί,Λευκό
535	3556011017	A B C	Διασπορπιστής φωτισμού
538	3556032013	A B C	Ελαστικό απόστασης
563	3550039014	A B C	Πείρος,Πλήκτρο,Προγραμματιστής

© Electrolux

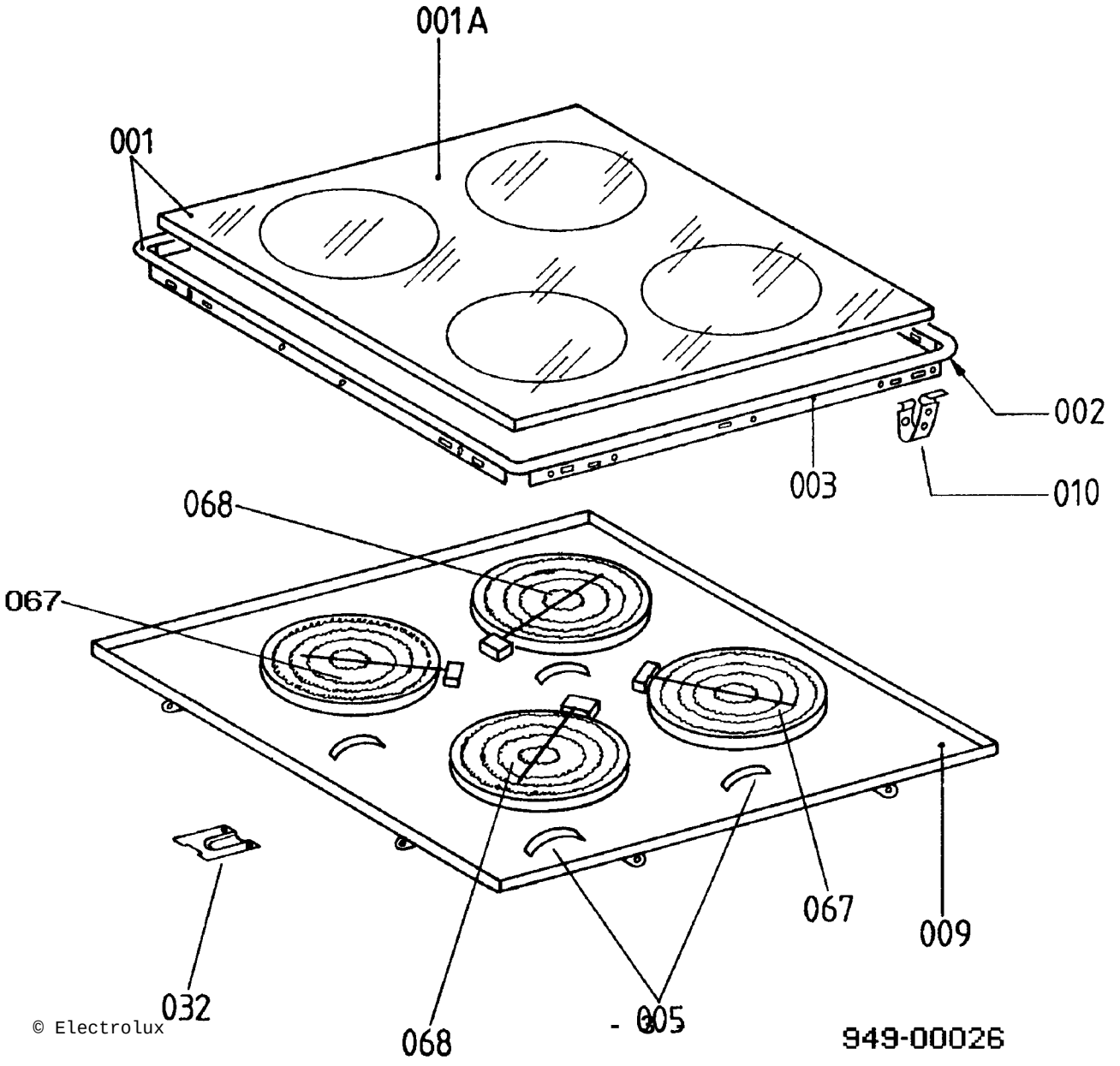

© Electrolux

Αρ. διασκόρπισης N94900026
NH1003139

Πίνακας	PNC	ELC	Ημερ. Παραγ.	Μοντέλο
A	949720278	00		HM496E
B	949720279	00		HM496NE
C	949720280	00		HM496WE

Θέση	Αρ. Αντ/κού	Πίνακας	Περιγραφή
130	50206535002	A B C	Kit,Φλάντζα στεγανοποίησης
304	50170343003	A B C	Λαμαρίνα
320	50025569000	A B C	Σχάρα,Πλευρικό
320A	50170682004	A B C	Σχάρα φούρνου
324	3531058059	A B C	Πρόσοψη
341	50027969000	A B C	Δίσκος ψησίματος,450x350mm
514	50025787008	A B C	Τριβέας,Προσθήκη απόστασης,Μαύρο
523	50026934005	A B C	Στήριγμα,Εμπρός,Σχάρα
523A	50026935002	A B C	Βάση μεταλλική,Πίσω,Σχάρα
527	50025536009	A B C	Περικόχλιο,Στήριγμα,Σχάρα
538	50170103001	A B C	Προσθήκη απόστασης,Πρόσοψη
999	3566157016	A B C	Οδηγίες χειρισμού
			δεν απεικονίζεται

© Electrolux

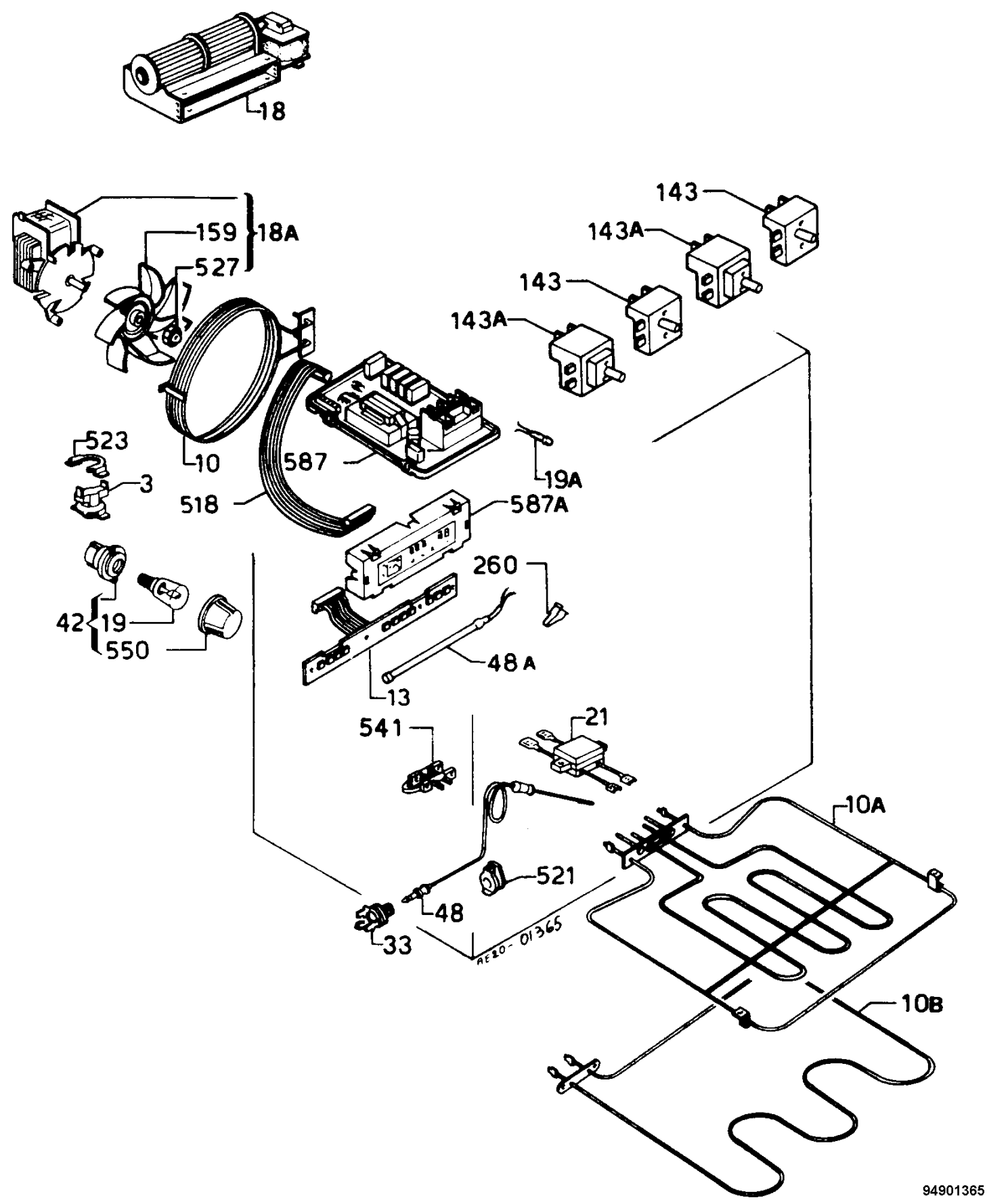
18
159
18A
527
143
143A
143
143A
523
3
10
587
19A
518
587A
260
42
19
550
48 A
13
541
21
10A
521
48
33
AE20-01365
10B
94901365

Αρ. διασκόρπισης N94901365
NH1003140

Πίνακας	PNC	ELC	Ημερ. Παραγ.	Μοντέλο
A	949720278	00		HM496E
B	949720279	00		HM496NE
C	949720280	00		HM496WE

Θέση	Αρ. Αντ/κού	Πίνακας	Περιγραφή
003	50027295000	A B C	Θερμοστάτης,N.C. 120/80
010	3570039010	A B C	Αντίσταση,Ροτόντα,230V,2500W
010A	3570037014	A B C	Αντίσταση,Άνω,Σχάρα,230V,2000/1000W
010B	3570038012	A B C	Αντίσταση,Βάση,230V,1000W
013	3570064018	A B C	Πληκτρολόγιο
018	50228679002	A B C	Ανεμιστήρας,Εφαπτόμενος,220/240V
018A	50228678004	A B C	Ανεμιστήρας,220/240V
019	50020965005	A B C	Λυχνία φούρνου,Αισθητήρας,E14-15W - 240V
019A	50170770007	A B C	Λυχνία ελέγχου,6V
021	50025704003	A B C	Μετασχηματιστής
033	50224649009	A B C	Πρίζα,Ανιχνευτής
042	3570013015	A B C	Λυχνία φούρνου,Πλήρες,Επάνω,E14,230V,25W
048	50219878001	A B C	Ανιχνευτής
048A	3570062012	A B C	Αισθητήρας,Θερμοκρασία,Φούρνος
143	3570030019	A B C	Ρυθμιστής ενέργειας,240V
143A	50226212004	A B C	Ρυθμιστήρας,Διπλό
159	50202653007	A B C	Πτερύγιο ανεμιστήρα
260	50026632005	A B C	Ελατήριο,Αισθητήρας,Θερμοστάτης
518	3570061014	A B C	Καλώδιο,Πλακέτα
521	3051763005	A B C	Κάλυμμα,Κρέας,Αισθητήρας
523	50027310007	A B C	Βάση θερμοστάτη
527	50220976000	A B C	Παξιμάδι
541	3556038010	A B C	Σφιγκτήρας
550	50225435002	A B C	Κάλυμμα,Υποδοχή λυχνίας
587	3572009029	A B C	Πλακέτα,Ρελέ
587A	3573093014	A B C	Πλακέτα,Φούρνος

© Electrolux

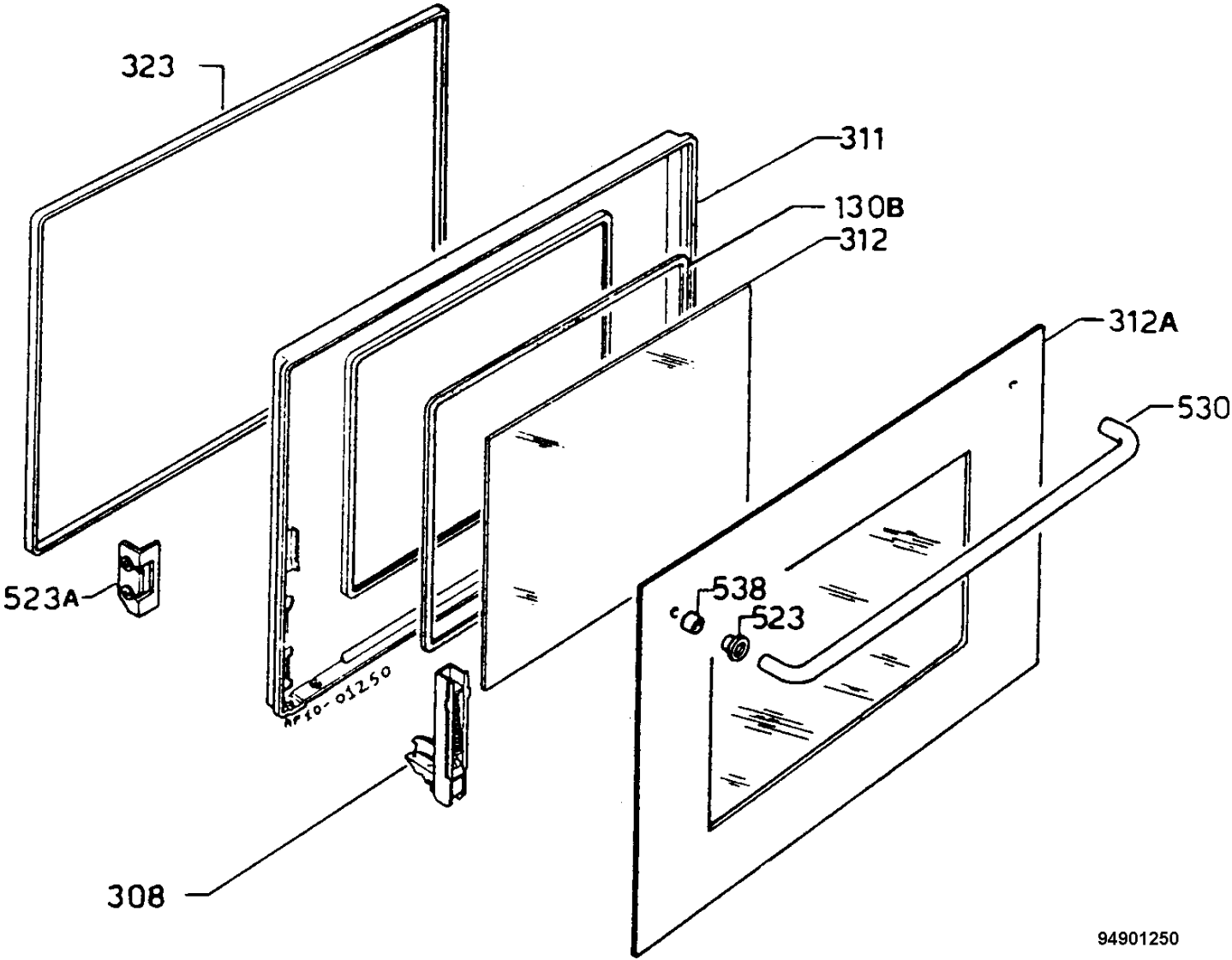
323
311
130B
312
312A
530
523A
538
523
308
AP10-01250
94901250

Αρ. διασκόρπισης N94901250
NH1003141

Πίνακας	PNC	ELC	Ημερ. Παραγ.	Μοντέλο
A	949720278	00		HM496E
B	949720279	00		HM496NE
C	949720280	00		HM496WE

Θέση	Αρ. Αντ/κού	Πίνακας	Περιγραφή
130B	3565015041	A B C	Φλάντζα στεγανοποίησης,Κρύσταλλο,Εσωτερικό
308	3577021029	A B C	Στροφέας,Κάλυμμα ραφιού πόρτας,Φούρνος
311	3578054060	A B C	Εσωτερικό πόρτας,Μαύρο
312	50224645007	A B C	Κρύσταλλο,Εσωτερικό,Πόρτα φούρνου
312A	3578093159	A - -	Κρύσταλλο,Πόρτα φούρνου,Καφέ
312A	3578093175	- B -	Κρύσταλλο,Πόρτα φούρνου,Πλήρες,black
312A	3578093167	- - C	Κρύσταλλο,Πόρτα φούρνου,Πλήρες
323	50217299002	A - -	Διακοσμητικό πλαίσιο,Πρόσοψη,Καφέ
323	50207896007	- B -	Διακοσμητικό πλαίσιο,Πρόσοψη,Μαύρο
323	50205166007	- - C	Διακοσμητικό πλαίσιο,Πρόσοψη,Λευκό
523	50214413002	A - -	Βάση χειρολαβής,Καφέ
523	50215464004	- B -	Βάση χειρολαβής,Μαύρο
523	50214900008	- - C	Βάση χειρολαβής,Λευκό
523A	3530032014	A B C	Βραχίονας,Στήριγμα,Στροφέας
523A	3530032022	A B C	Βραχίονας,Στήριγμα,Στροφέας
530	50213458008	A - -	Χειρολαβή πόρτας,marrone 489
530	50215463006	- B -	Χειρολαβή πόρτας,Μαύρο
530	50214641008	- - C	Χειρολαβή πόρτας
538	50218677008	A B C	Ελαστικό απόστασης,Χειρολαβή

© Electrolux

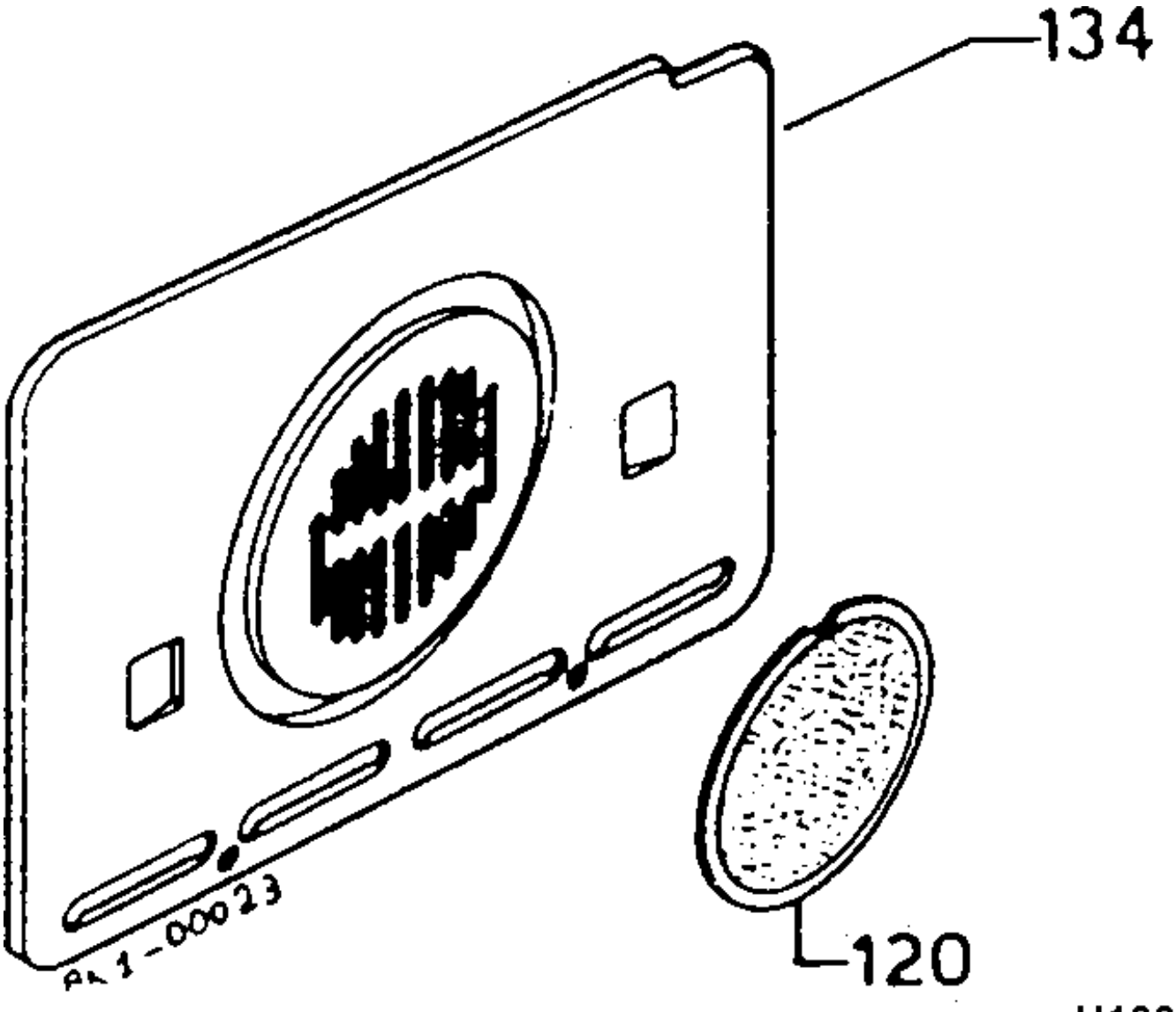

H1002976

Αρ. διασκόρπισης NH1002976
NH1003142

Πίνακας	PNC	ELC	Ημερ. Παραγ.	Μοντέλο
A	949720278	00		HM496E
B	949720279	00		HM496NE
C	949720280	00		HM496WE

Θέση	Αρ. Αντ/κού	Πίνακας	Περιγραφή
120	50210937004	A B C	Φίλτρο λίπους
134	50170178003	A B C	Διάφραγμα,Μαύρο

© Electrolux