Unknown
Κατάλογος αντ/κών

Ψυγεία αμμωνίας
3140

PNC	ELC	Εμπορικό σήμα	Μοντέλο	Χώρα
921170001	00	ELECTROLUX LOISIRS	RGE300	BE - FI - NL - NO - SE

Ψυγεία ελεύθερα,
με απορρόφηση

Electrolux Italia S.p.A.
Corso Lino Zanussi 30
I - 33080 Porcia
Italy
Fax +39 (0)434 394096

Αρ. έκδοσης
5994024106
1970/01/01
ABF

© Electrolux

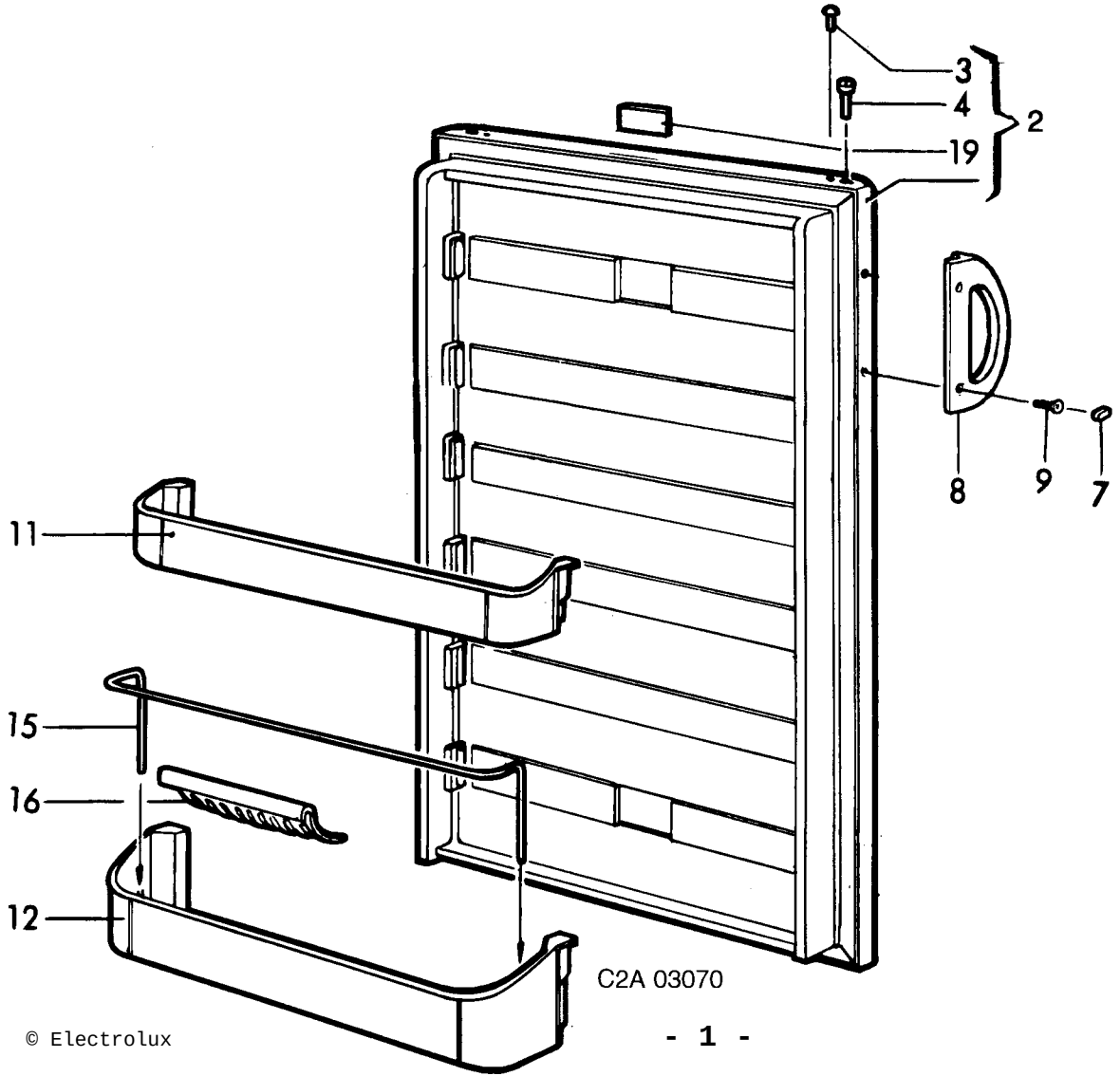

© Electrolux

Αρ. διασκόρπισης F0C2000289
F0C2001162

Πίνακας	PNC	ELC	Ημερ. Παραγ.	Μοντέλο
A	921170001	00	19970901F	RGE300

Θέση	Αρ. Αντ/κού	Πίνακας	Περιγραφή
2	2932806017	A	Πόρτα ψυγείου,Λευκό
3	2059619011	A	Τάπα,Λευκό
4	2059342010	A	Τριβέας στροφέα,Λευκό
7	2230030013	A	Κάλυμμα,Κάλυμμα βίδας,Χειρολαβή πόρτας,15.5x9.4mm, 780
8	2058230133	A	Χειρολαβή,Κάθετο
9	2058288016	A	Βίδα,Επιμεταλλωμένο,M4x17mm
11	2932576016	A	Ράφι πόρτας
12	2932575018	A	Ράφι φιαλών
15	2932585033	A	Σχάρα πλευρική
16	2932658012	A	Βραχίονας συγκράτησης φιαλών,Λευκό
19	2932288000	A	Προφυλακτήρας,Πόρτα,Λευκό,Electrolux

© Electrolux

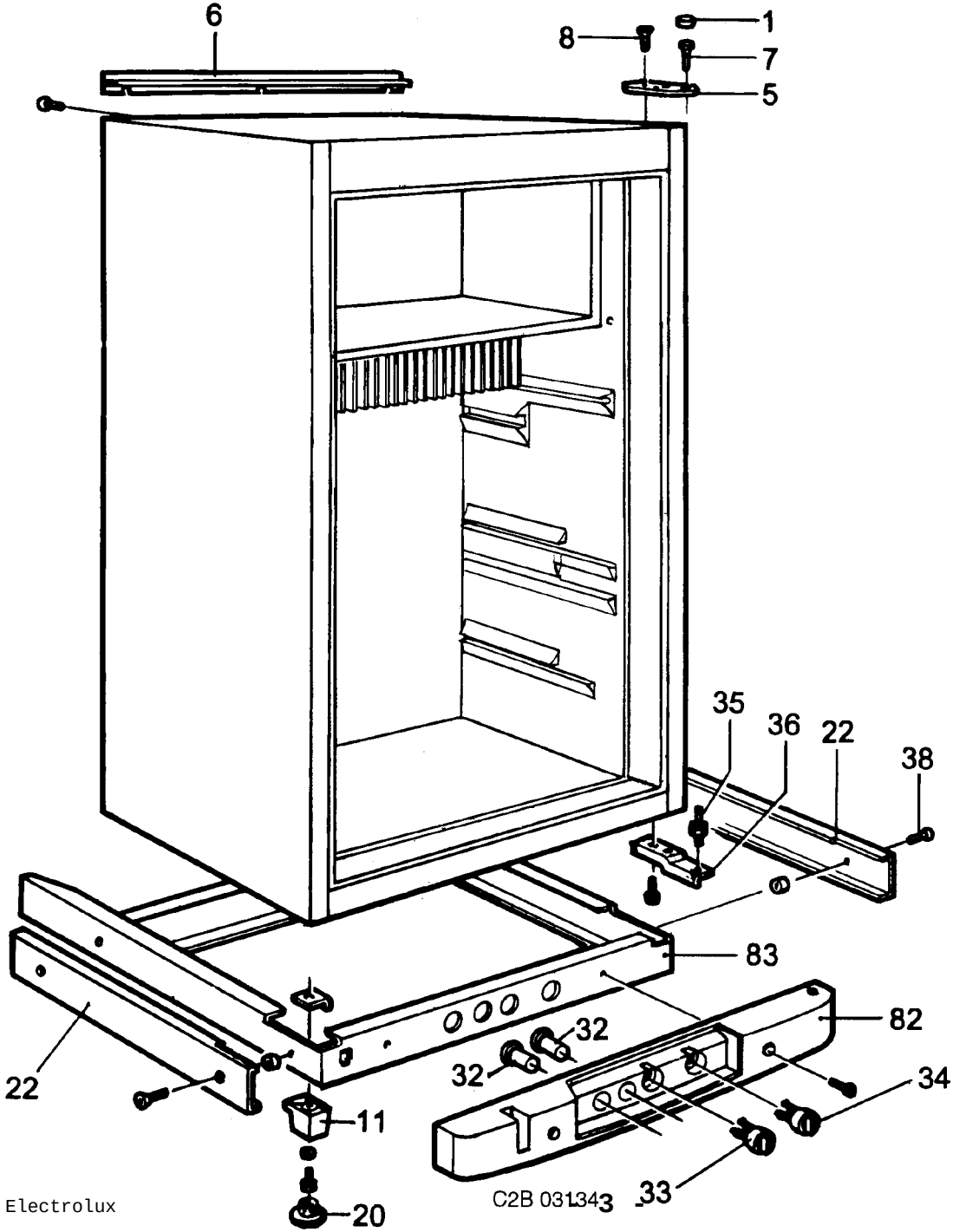

© Electrolux

Αρ. διασκόρπισης F0C2000290
F0C2001163

Πίνακας	PNC	ELC	Ημερ. Παραγ.	Μοντέλο
A	921170001	00	19970901F	RGE300

Θέση	Αρ. Αντ/κού	Πίνακας	Περιγραφή
1	2932736065	A	Κάλυμμα
5	2932787050	A	Στροφέας,Άνω,Δεξιά,white
6	2932801059	A	Κάλυμμα,Λευκό
7	2932790013	A	Πείρος στροφέα,Άνω
8	7243327611	A	Βίδα,Επιμεταλλωμένο,MFX M5x12
11	2004003006	A	Πέλμα στήριξης,RA34
20	2002599005	A	Πέλμα στήριξης,προσαρμοζόμενο
22	2932795053	A	Κάλυμμα
32	2007479070	A	Πλήκτρο,Πίεση,Λευκό
33	2007480318	A	Κουμπί θερμοστάτη,Πλήρες,Λευκό
34	2007480342	A	Κουμπί,Επιλογέας,Λευκό
35	2932792019	A	Πείρος στροφέα,Κάτω
36	2932789023	A	Στροφέας,Κάτω,Δεξιά
38	7296415016	A	Βίδα,Επιμεταλλωμένο,FXS B10X22
82	2932782051	A	
83	2932836014	A	Βάση

© Electrolux

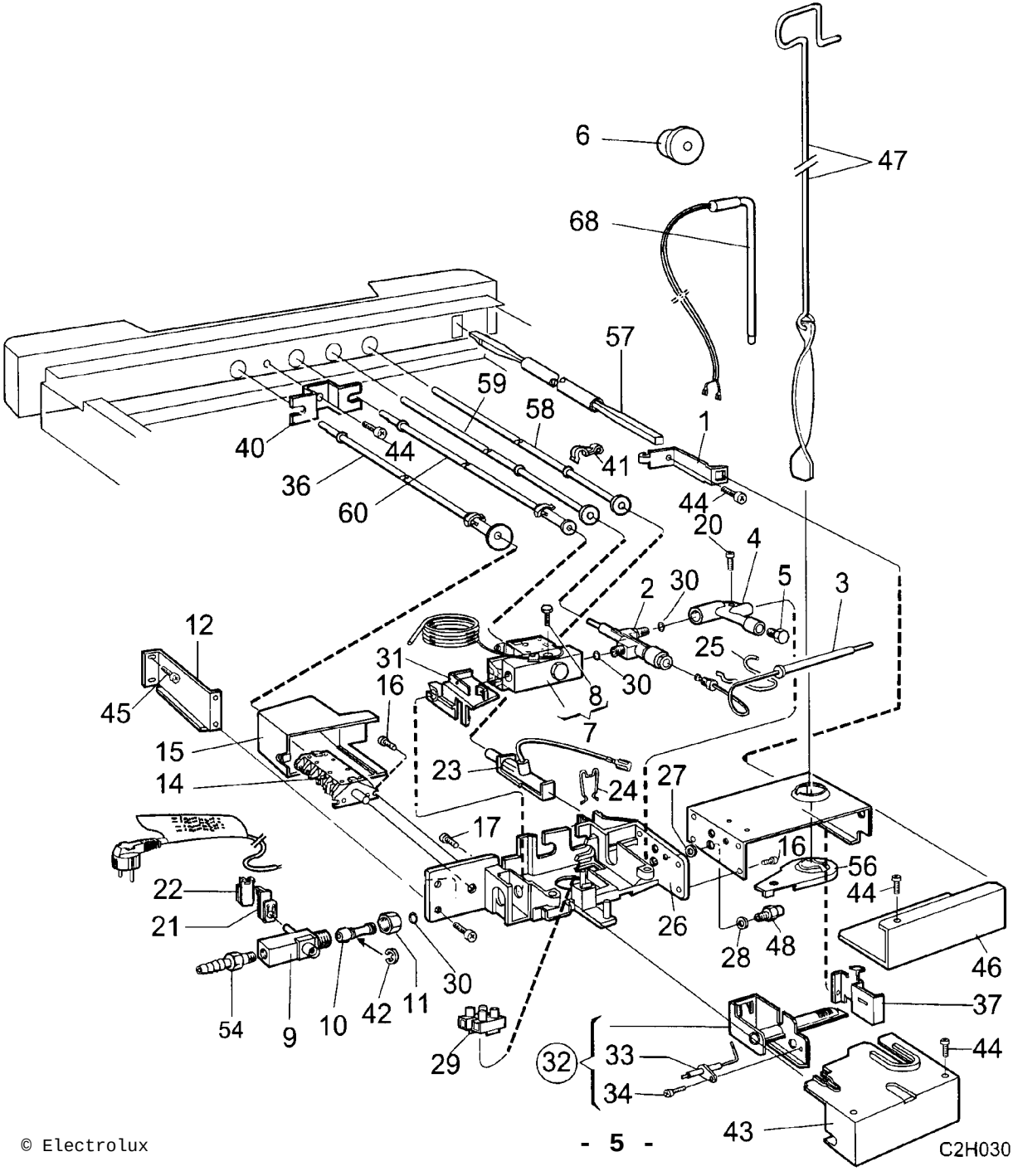

© Electrolux

C2H03016

Αρ. διασκόρπισης F0C2000291
F0C2001164

Πίνακας	PNC	ELC	Ημερ. Παραγ.	Μοντέλο
A	921170001	00	19970901F	RGE300

Θέση	Αρ. Αντ/κού	Πίνακας	Περιγραφή
1	2007648005	A	Υποδοχή,Αγωγός φωτισμού
2	2931657015	A	Βαλβίδα ασφαλείας
3	2931496042	A	Θερμοστοιχείο
4	2007518000	A	Σύζευξη
5	169380003	A	Βίδα,Περόνη
6	7241289615	A	Βίδα,Επιμεταλλωμένο,MRX,M4X10
7	2007199041	A	Θερμοστάτης
8	172819021	A	Βίδα παράκαμψης,S17
9	2007430024	A	Στρόφιγγα αερίου
10	2007429000	A	Σύνδεσμος
11	172809006	A	Παξιμάδι
12	2932796010	A	Στήριγμα
14	2007432004	A	Διακόπτης
15	2007439009	A	Κάλυμμα
16	140730011	A	Βίδα,B6x9,5,zinc.
17	7241287619	A	Βίδα,Επιμεταλλωμένο,M4X8
20	7295285402	A	Βίδα,inox,RXS-B6x19
21	2007577014	A	Ελατήριο
22	2007578004	A	Ελατήριο
23	2007423003	A	Αναπτήρας πιεζοηλεκτρικός
24	2007424001	A	Ελασμα συγκράτησης
25	2007425008	A	Ελασμα συγκράτησης
26	2007410000	A	Στήριγμα
27	7344915108	A	Δίσκος
28	2007457001	A	Ροδέλα,0,5mm
29	7627202562	A	Κιβώτιο συνδέσεων
30	140748005	A	Δακτύλιος στεγανοποίησης,Φλάντζα,T2527-1
31	2007428002	A	Ελατήριο συγκράτησης
32	2007503036	A	Καυστήρας,Πλήρες
33	2930379009	A	Ηλεκτρόδιο
34	7295221019	A	Βίδα,RXS,B4x6,5
36	2007475045	A	Άξονας,Πλήρες
37	2007651017	A	Οδηγός,Καυστήρας
40	2007567007	A	Στήριγμα,Άξονας
41	2005112004	A	Συνδετήρας
42	7353113215	A	Δακτύλιος e-ring,Επιμεταλλωμένο,8
43	2007440007	A	Κάλυμμα
44	7295279017	A	Βίδα,Επιμεταλλωμένο,RXS,B6X10
45	2002301006	A	Κάλυμμα
46	2007505007	A	Κάλυμμα
47	2932667021	A	
48	2007419167	A	Ακροστόμιο,43
54	2932293018	A	Σύνδεσμος
56	2007458017	A	Δακτύλιος εμπλοκής

© Electrolux

Αρ. διασκόρπισης F0C2000291
F0C2001164

Πίνακας	PNC	ELC	Ημερ. Παραγ.	Μοντέλο
A	921170001	00	19970901F	RGE300

Θέση	Αρ. Αντ/κού	Πίνακας	Περιγραφή
57	2932797018	A	Αγωγός φωτισμού
58	2007468107	A	Ράβδος πίεσης
59	2007468081	A	Ράβδος πίεσης
60	2007471044	A	Άξονας,Πλήρες
68	173738261	A	Αντίσταση,230V, 175W

© Electrolux

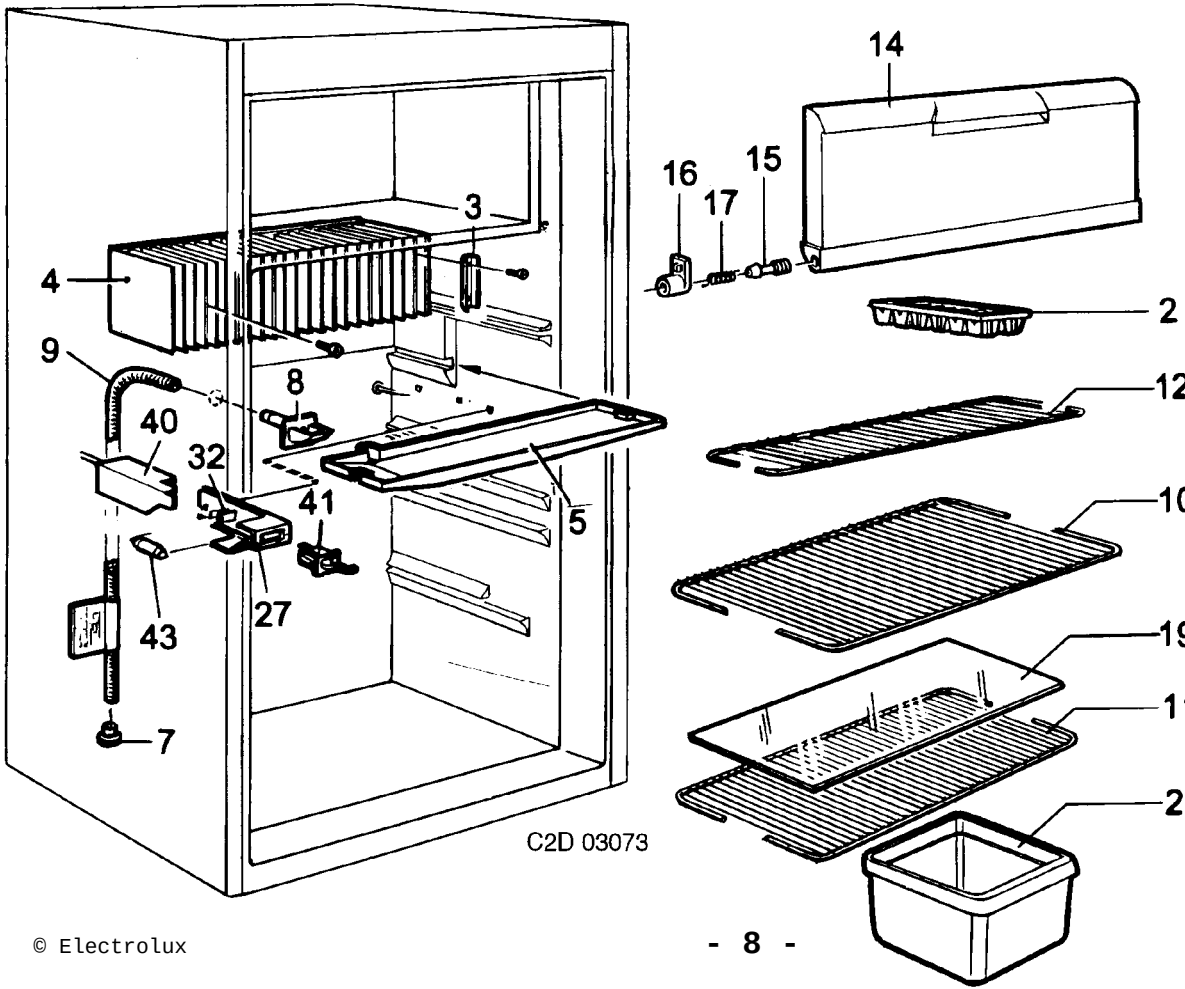

© Electrolux

Αρ. διασκόρπισης F0C2000292
F0C2001165

Πίνακας	PNC	ELC	Ημερ. Παραγ.	Μοντέλο
A	921170001	00	19970901F	RGE300

Θέση	Αρ. Αντ/κού	Πίνακας	Περιγραφή
2	2930400003	A	Παγοθήκη
3	2890050004	A	Συνδετήρας
4	2932629013	A	Ανεμιστήρας ψύξης
5	2932623016	A	Λεκάνη αποστράγγισης
7	2932115013	A	Σωλήνας αποχέτευσης,Περόνη
8	2932635010	A	Εξαγωγή
9	2932749043	A	Σωλήνας αποχέτευσης,l=500
10	2932625029	A	Ράφι δικτυωτό,Λευκό,d=273mm
11	2932625045	A	Ράφι δικτυωτό,Λευκό,d=236mm
12	2932625060	A	Ράφι δικτυωτό
14	2932650019	A	
15	2002238000	A	Μπουλόνι
16	2002236004	A	Υποδοχή ελατηρίου,Αριστερά
16	2002236012	A	Υποδοχή ελατηρίου,Δεξιά
17	2932754019	A	Ελατήριο,Αριστερά
17	2932754027	A	Ελατήριο,Δεξιά
19	2931117085	A	Σχάρα,Πλαστικό
25	2932621010	A	Συρτάρι λαχανικών,Λευκό
27	2932523018	A	Υποδοχή λυχνίας
32	2932108018	A	Ακροδέκτης επαφής
40	2932106012	A	Κάλυμμα ενδεικτικής λυχνίας
41	2932665017	A	Διακόπτης
43	2007290022	A	Λυχνία,6V

© Electrolux

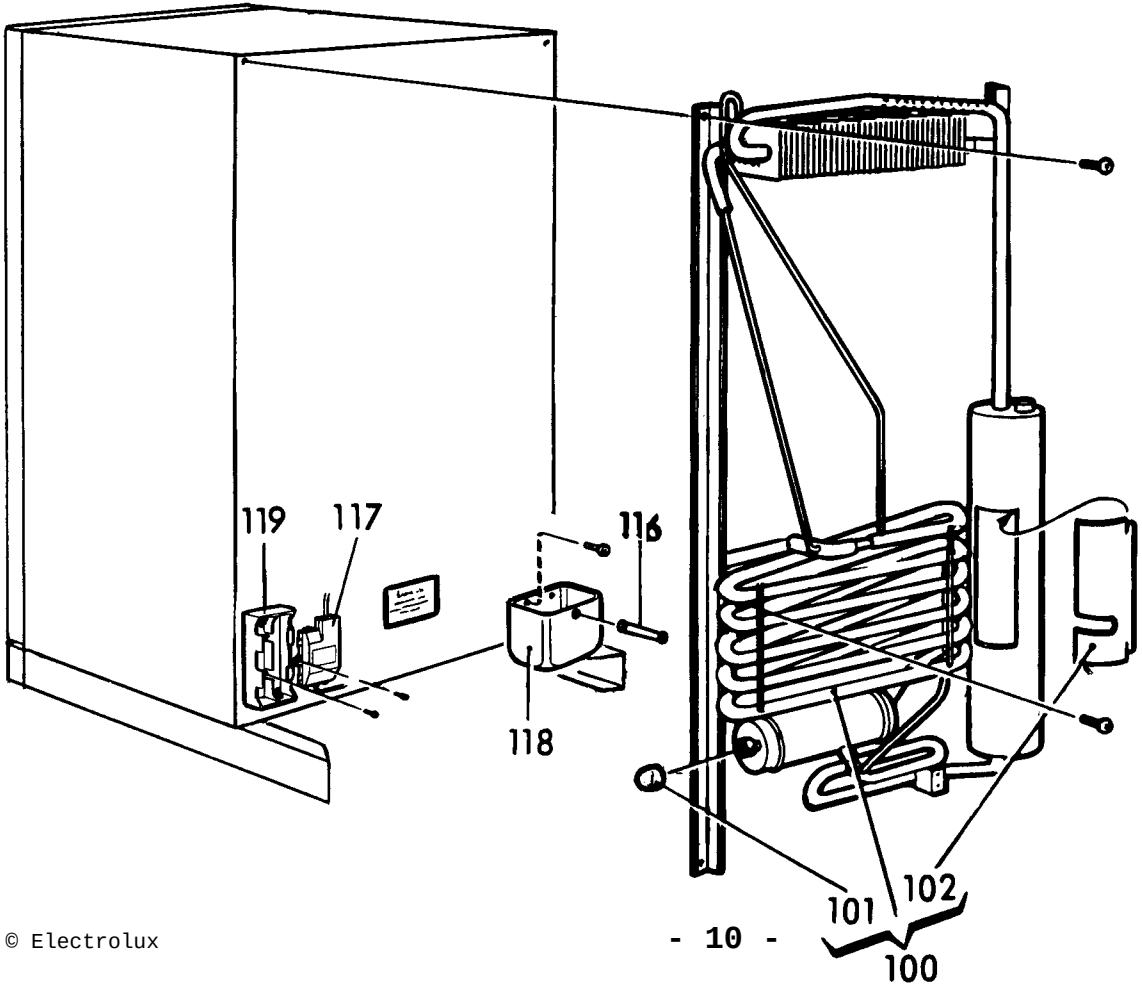

© Electrolux

Αρ. διασκόρπισης F0C2000293
F0C2001166

Πίνακας	PNC	ELC	Ημερ. Παραγ.	Μοντέλο
A	921170001	00	19970901F	RGE300

Θέση	Αρ. Αντ/κού	Πίνακας	Περιγραφή
100	2934507092	A	Μονάδα ψύξης,507
101	173228008	A	Κάλυμμα
102	2933557007	A	Κάλυμμα,Μόνωση κουζίνας
116	2931829010	A	Σωλήνας εξαγωγής
117	2932230010	A	Κιβώτιο συνδέσεων
118	2931828012	A	Λεκάνη αποστράγγισης
119	2932849017	A	Κιβώτιο μπαταριών

© Electrolux